TUBE

Robuste Maschinenleuchte mit höchstem Qualitätsanspruch / IP67

Die TUBE Systemleuchte sorgt für eine effektive Beleuchtung für Maschinen und Anlagen, mit M12 Steckverbindungen für den standardisierten Anschluss.

Die Leuchte ist einfach zu befestigen, drehbar und bietet eine schaltungs-unabhängige Lebensdauer von 50.000 Betriebsstunden.

Je nach Anwendung entscheiden Sie sich für unterschiedliche Materialien der Röhren: die TUBE ist in chemikalienbeständigem Borosilikatglas und in schlagfestem Polycarbonat erhältlich.

Schwankende Temperaturen, Öl, Wasser oder diverse Chemikalien beeinträchtigen deshalb weder die Leuchtkraft noch die Lebensdauer.

Kostenloses Leihmuster bestellen

Technische Daten

Schutzart IP (EN 60529)	IP67
Schutzklasse	III (Schutzkleinspannung)
Material	Rohr: Polycarbonat Rohr: Borosilikatglas Endkappen: Edelstahl
Brandklasse	
Temperaturbereich	-20 C° bis 50 C°
Montageart	Rasten

Vorteile

- Chemikalienbeständiges Borosilikatglas oder schlagfestes Polycarbonat-Rohr
- Schutzart IP67
- Komplett wartungsfreies Produkt
- Hohe Energieeffizienz durch High Power LEDs
- Kompakte runde Bauform ø 28 mm, für engste Einbausituationen geeignet
- Einfaches Nachrüsten in bestehenden Maschinen
- Mit drehbarer LED-Röhre
- Edelstahl Endkappen
- Kabelanschluss über M12 Steckerverbindung

Produktvarianten & Größen

TUBE 8 W | 300 mm

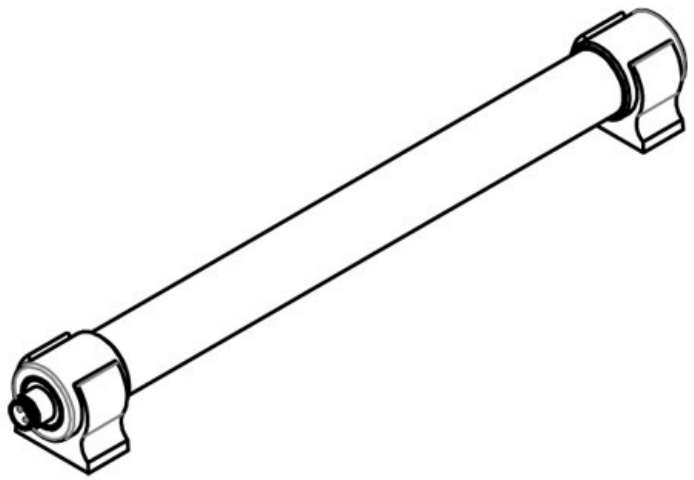

Artikelnummer	**81502**
EAN	**4251269333132**
Verpackungseinheit	**1**
Länge	**296,1 mm**
Höhe	**36 mm**
Breite	**34 mm**
Durchmesser Rohr	**24 mm**
Durchmesser Endkappen	**28 mm**
Anschlussmöglichkeit	**M12 Steckverbinder**
Steckertyp	**M12 Flanschdose**
Nennleistung	**8 W**
Betriebsspannung	**24 V, DC ±5%**
Betriebsdauer	**50.000 h**
Energieeffizienzklasse	**E**
Verbrauch kWh/1000 Std.	**13**
Farbtemperatur	**5.600 K**
Farbwiedergabeindex CRI	**>80**
Lichtstrom	**1.000 lm**
Material Rohr	**Polycarbonat**

TUBE 11,2 W | 330 mm

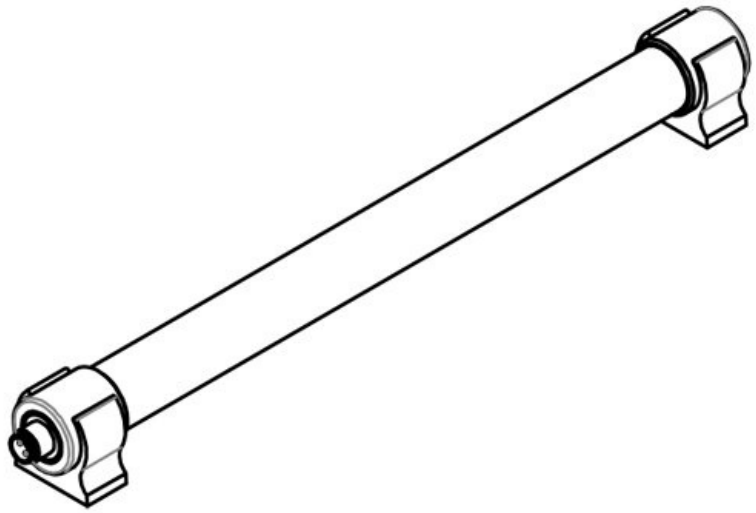

Artikelnummer	**81503**
EAN	**4251269333149**
Verpackungseinheit	**1**
Länge	**331,1 mm**
Höhe	**36 mm**
Breite	**34 mm**
Durchmesser Rohr	**24 mm**
Durchmesser Endkappen	**28 mm**
Anschlussmöglichkeit	**M12 Steckverbinder**
Steckertyp	**M12 Flanschdose**
Nennleistung	**11,2 W**
Betriebsspannung	**24 V, DC ±5%**
Betriebsdauer	**50.000 h**
Farbtemperatur	**5.000 K**
Farbwiedergabeindex CRI	**>80**
Lichtstrom	**1.650 lm**
Material Rohr	**Borosilikatglas**

TUBE 13 W | 570 mm

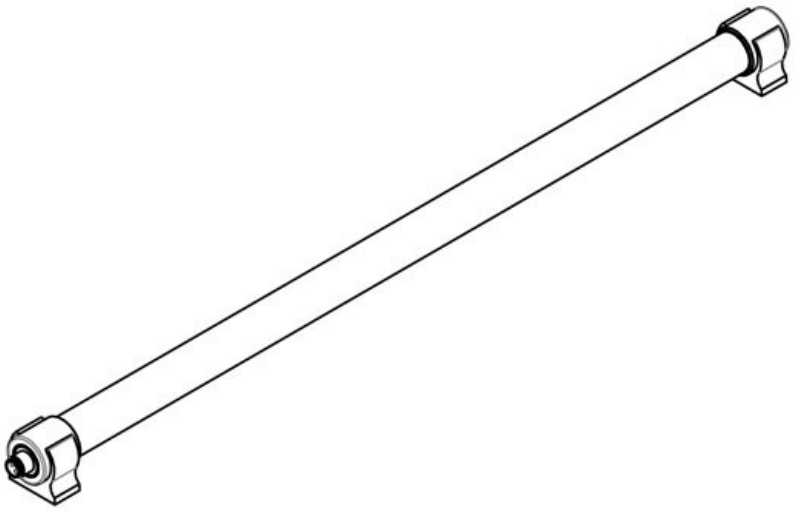

Artikelnummer	**81500**
EAN	**4251269333118**
Verpackungseinheit	**1**
Länge	**565,1 mm**
Höhe	**36 mm**
Breite	**34 mm**
Durchmesser Rohr	**24 mm**
Durchmesser Endkappen	**28 mm**
Anschlussmöglichkeit	**M12 Steckverbinder**
Steckertyp	**M12 Flanschdose**
Nennleistung	**13 W**
Betriebsspannung	**24 V, DC ±5%**
Betriebsdauer	**50.000 h**
Energieeffizienzklasse	**E**
Verbrauch kWh/1000 Std.	**13**
Farbtemperatur	**5.600 K**
Farbwiedergabeindex CRI	**>80**
Lichtstrom	**1.700 lm**
Material Rohr	**Polycarbonat**

TUBE 16,8 W | 615 mm

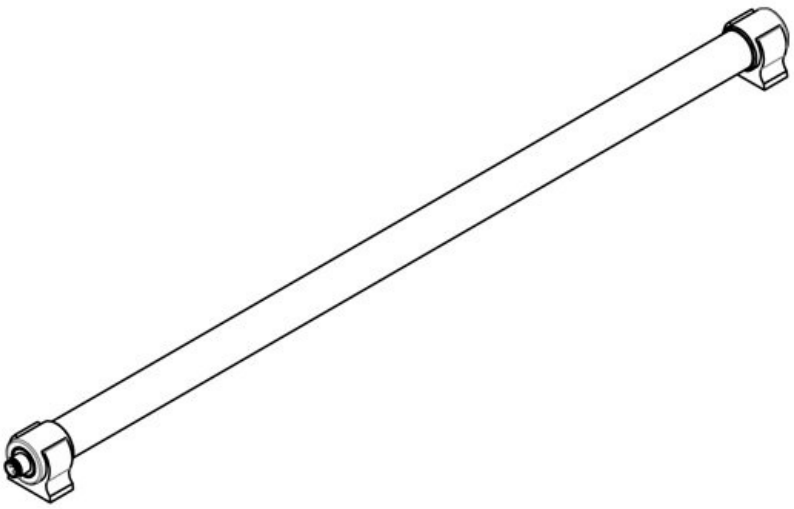

Artikelnummer	**81504**
EAN	**4251269333156**
Verpackungseinheit	**1**
Länge	**615,1 mm**
Höhe	**36 mm**
Breite	**34 mm**
Durchmesser Rohr	**24 mm**
Durchmesser Endkappen	**28 mm**
Anschlussmöglichkeit	**M12 Steckverbinder**
Steckertyp	**M12 Flanschdose**
Nennleistung	**16,8 W**
Betriebsspannung	**24 V, DC ±5%**
Nennstrom	**1,08 A**
Betriebsdauer	**50.000 h**
Farbtemperatur	**5.000 K**
Farbwiedergabeindex CRI	**>80**
Lichtstrom	**2.775 lm**
Material Rohr	**Borosilikatglas**

TUBE 26 W | 1080 mm

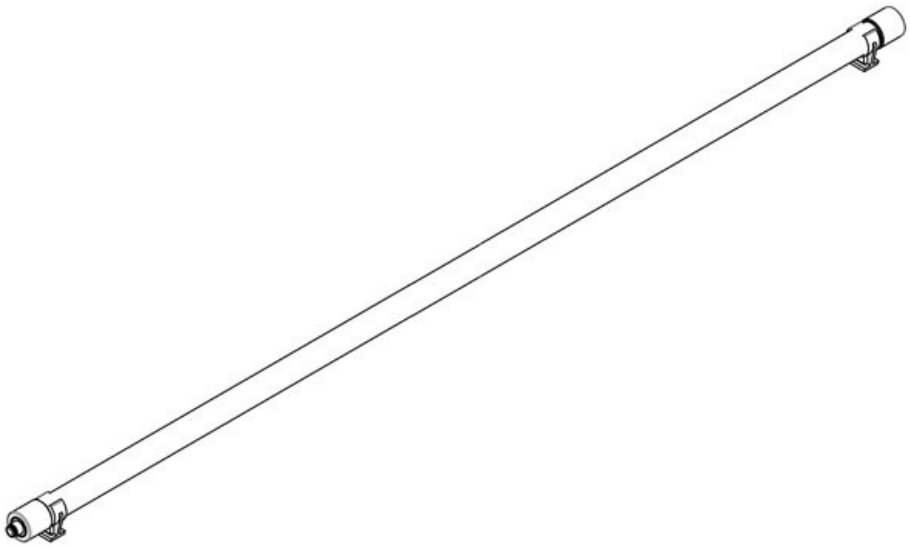

Artikelnummer	**81501**	Durchmesser Endkappen	**28 mm**
EAN	**4251269333125**	Anschlussmöglichkeit	**M12 Steckverbinder**
Verpackungseinheit	**1**	Steckertyp	**M12 Flanschdose**
Länge	**1.074,6 mm**	Nennleistung	**26 W**
Höhe	**39 mm**	Betriebsspannung	**24 V, DC ±5%**
Breite	**30,4 mm**	Nennstrom	**1,0 A**
Durchmesser Rohr	**24 mm**	Betriebsdauer	**50.000 h**
		Energieeffizienzklasse	**E**
		Verbrauch kWh/1000 Std.	**13**
		Farbtemperatur	**5.600 K**
		Farbwiedergabeindex CRI	**>80**
		Lichtstrom	**3.400 lm**
		Material Rohr	**Polycarbonat**

Anschlussleitung für TUBE, 5000 mm

Artikelnummer	**81530**	Material Kabelmantel	**Polyurethan**
EAN	**4251269333163**		
Verpackungseinheit	**1**		
Länge Anschlussleitung	**5.000 mm**		
Steckertyp	**M12 Steckverbinder, Aderendhülsen**		
Betriebsspannung	**24 V DC ±5%**		
Farbe	**schwarz**		

Anschlussleitung für TUBE, 10000 mm

Artikelnummer	**81531**	Material Kabelmantel	**Polyurethan**
EAN	**4251269333170**		
Verpackungseinheit	**1**		
Länge Anschlussleitung	**10.000 mm**		
Steckertyp	**M12 Steckverbinder, Aderendhülsen**		
Betriebsspannung	**24 V DC ±5%**		
Farbe	**schwarz**		

Rohrclips TUBE, Edelstahl

Artikelnummer	**91443**	Anzahl Schraublöcher	**1**
EAN	**4251269335082**	Durchmesser Schraublöcher	**6,5 mm**
Verpackungseinheit	**2**		
Länge	**30 mm**		
Höhe	**38 mm**		
Breite	**27 mm**		
Farbe	**schwarz**		

Rohrclip TUBE, Öffnungsmaß 28 mm

Artikelnummer	**91070**	Farbe	**schwarz**
EAN		Anzahl Schraublöcher	**1**
Verpackungseinheit	**1**	Durchmesser Schraublöcher	**4,2 mm**
Länge	**18,4 mm**		
Höhe	**34 mm**		
Breite	**34 mm**		
Durchmesser	**28 mm**		
Endkappen			

icotek®
smart cable management