ALU-LINE

Innovative LED-Beleuchtung für Industrie und IT-Anwendungen

Die ALU-LINE Systemleuchte bietet effektive Beleuchtung in Schaltschränken für Industrie und IT-Anwendungen. Ihr Aluminiumgehäuse macht sie besonders hochwertig und stabil.

Die ALU-LINE Leuchte bietet als praktischen Zusatznutzen eine integrierte Steckdose. Diese ist in den Varianten EU, CH, BE oder GB erhältlich.

Die High Power LED leuchtet mit 1350 Lumen und bietet ein ausgewogenes homogenes Flächenlicht. Ein weiterer Vorteil ist, dass eine Durchgangsverdrahtung mehrerer Leuchten möglich ist.

Ein Türpositionsschalter ist optional erhältlich.

Kostenloses Leihmuster bestellen

Technische Daten

Schutzart IP (EN 60529)	IP20
Schutzklasse	I (Schutzerdung)
Material	Gehäuse: Aluminium, stranggepresst Leuchtenabdeckung: Polycarbonat
Brandklasse	
Temperaturbereich	-20 C° bis 50 C°
Montageart	Schrauben

Vorteile

- Integrierte Steckdose in verschiedenen Varianten erhältlich: EU, BE, CH und GB
- Hochwertiges, stabiles Aluminiumgehäuse
- Verschiedene Montagearten: Schraubmontage und Montage auf Hutschiene 35 mm
- Effektive LED-Beleuchtung mit 1350 lm
- Erhältlich mit Bewegungssensor
- Türpositionsschalter optional erhältlich
- Durchgangsverdrahtung mehrerer Leuchten möglich

Produktvarianten & Größen

ALU-LINE 200 UL/CSA

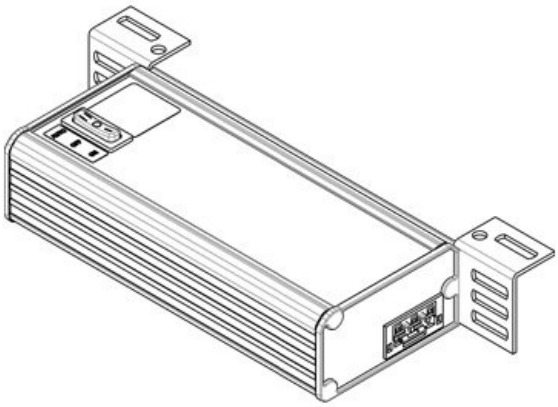

Artikelnummer	**81404**
EAN	
Verpackungseinheit	**1**
UL Zertifikat	**cURus (in progress)**
Länge	**197,2 mm**
Höhe	**48 mm**
Breite	**112,6 mm**

Anschlussmöglichkeit	**Türpositionsschalter, Durchgangsverdrahtung, Einspeisung**
Steckertyp	**GST 18 Buchse**
Nennleistung	**6 W**
Betriebsspannung	**100 – 240 V AC**
Prüfnorm	**EN 60598, EN 62471, EN 55015, EN 61000**
Schutzklasse	**I (Schutzerdung)**
Richtlinien	**2014/35/EU, 2014/30/EU**
Betriebsdauer	**50.000 h**
Energieeffizienzklasse	**F**
Verbrauch kWh/1000 Std.	**13**
Farbtemperatur	**5.600 K**
Farbwiedergabeindex CRI	**>80**
Lichtstrom	**900 lm**

ALU-LINE 350 UL/CSA

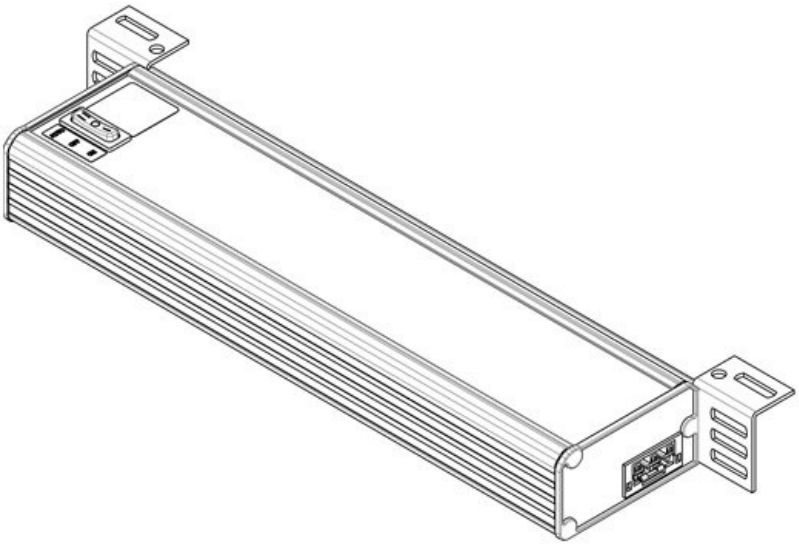

Artikelnummer	**81403**
EAN	
Verpackungseinheit	**1**
UL Zertifikat	**cURus (in progress)**
Länge	**347,2 mm**
Höhe	**48 mm**
Breite	**112,6 mm**

Anschlussmöglichkeit	**Einspeisung, Durchgangsverdrahtung, Türpositionsschalter**
Steckertyp	**GST 18 Buchse**
Nennleistung	**9 W**
Betriebsspannung	**100 – 240 V AC**
Prüfnorm	**EN 60598, EN 62471, EN 55015, EN 61000**
Schutzklasse	**I (Schutzerdung)**
Richtlinien	**2014/35/EU, 2014/30/EU**
Betriebsdauer	**50.000 h**
Energieeffizienzklasse	**F**
Verbrauch kWh/1000 Std.	**13**
Farbtemperatur	**5.600 K**
Farbwiedergabeindex CRI	**>80**
Lichtstrom	**1.280 lm**

ALU-LINE 350 UL/CSA mit Bewegungsmelder

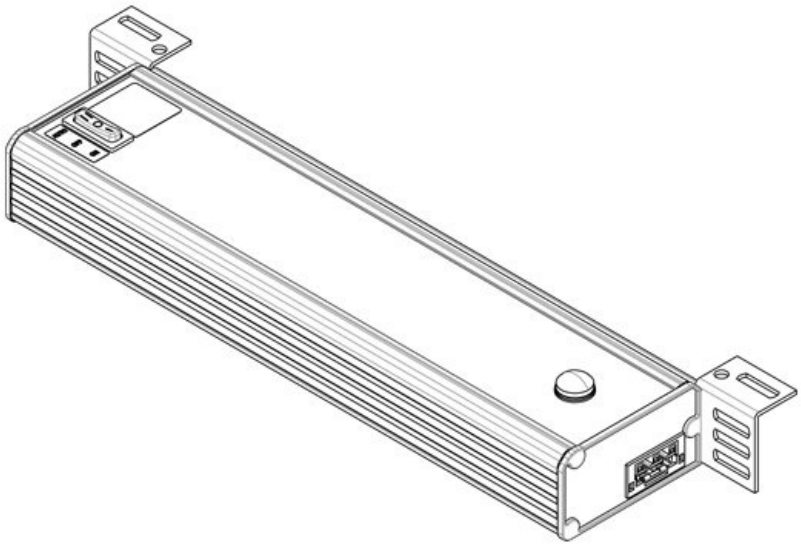

Artikelnummer	**81401**
EAN	
Verpackungseinheit	**1**
UL Zertifikat	**cURus (in progress)**
Länge	**347,2 mm**
Höhe	**48 mm**
Breite	**112,6 mm**

Ausführung	**PIR-Bewegungsmelder**
Anschlussmöglichkeit	**Einspeisung, Durchgangsverdrahtung**
Steckertyp	**GST 18 Buchse**
Nennleistung	**9 W**
Betriebsspannung	**100 – 240 V AC**
Prüfnorm	**EN 60598, EN 62471, EN 55015, EN 61000**
Schutzklasse	**I (Schutzerdung)**
Richtlinien	**2014/35/EU, 2014/30/EU**
Betriebsdauer	**50.000 h**
Energieeffizienzklasse	**F**
Verbrauch kWh/1000 Std.	**13**
Farbtemperatur	**5.600 K**
Farbwiedergabeindex CRI	**>80**
Lichtstrom	**1.280 lm**

ALU-LINE 350 (120V) UL/CSA

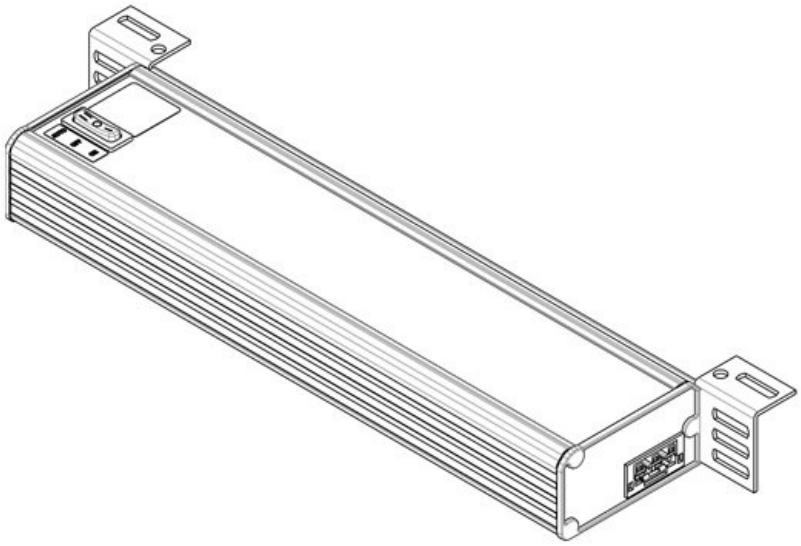

Artikelnummer	**81408**
EAN	
Verpackungseinheit	**1**
UL Zertifikat	**cURus (in progress)**
Länge	**347,2 mm**
Höhe	**48 mm**
Breite	**112,6 mm**

Anschlussmöglichkeit	**Einspeisung, Durchgangsverdrahtung, Türpositionsschalter**
Steckertyp	**GST 18 Buchse**
Nennleistung	**9 W**
Betriebsspannung	**120 V AC**
Prüfnorm	**EN 60598, EN 62471, EN 55015, EN 61000**
Schutzklasse	**I (Schutzerdung)**
Richtlinien	**2014/35/EU, 2014/30/EU**
Betriebsdauer	**50.000 h**
Energieeffizienzklasse	**F**
Verbrauch kWh/1000 Std.	**13**
Farbtemperatur	**5.600 K**
Farbwiedergabeindex CRI	**>80**
Lichtstrom	**1.280 lm**

ALU-LINE 350 | EU

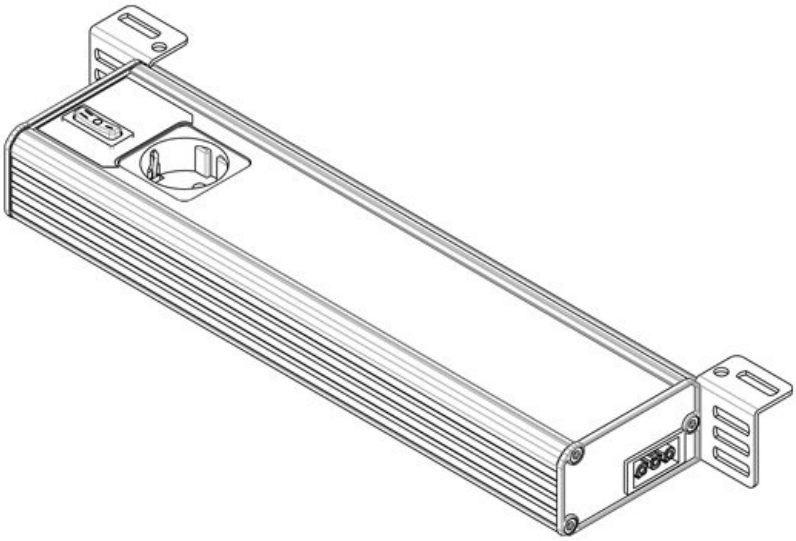

Artikelnummer	**81300**
EAN	**4251269332883**
Verpackungseinheit	**1**
Länge	**347,2 mm**
Höhe	**48 mm**
Breite	**112,6 mm**
Ausführung	**Steckdose D/Schuko (Typ F, CEE 7/3**
Anschlussmöglichkeit	**Türpositionsschalter, Durchgangsverdrahtung, Einspeisung**
Steckertyp	**GST 18 Buchse**
Nennleistung	**12 W**
Betriebsspannung	**230 V AC +/-5%, 50 – 60 Hz**
Prüfnorm	**EN 60598, EN 62471, EN 55015, EN 61000**
Schutzklasse	**I (Schutzerdung)**
Richtlinien	**2014/35/EU, 2014/30/EU**
Betriebsdauer	**50.000 h**
Energieeffizienzklasse	**F**
Verbrauch kWh/1000 Std.	**13**
Farbtemperatur	**5.600 K**
Farbwiedergabeindex CRI	**>80**
Lichtstrom	**1.350 lm**

ALU-LINE 350 | EU

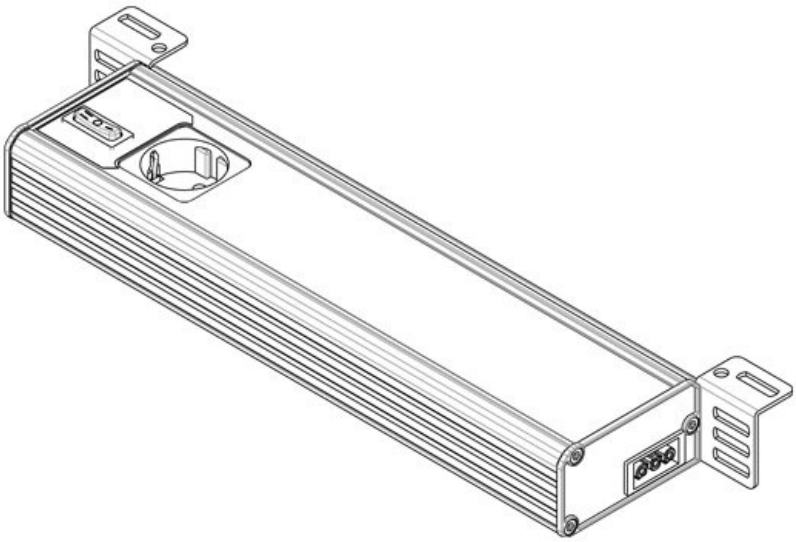

Artikelnummer	**81308**
EAN	
Verpackungseinheit	**1**
Länge	**347,2 mm**
Höhe	**48 mm**
Breite	**112,6 mm**
Ausführung	**Steckdose D/Schuko (Typ F, CEE 7/3**
Anschlussmöglichkeit	**Türpositionsschalter, Durchgangsverdrahtung, Einspeisung**
Steckertyp	**GST 18 Buchse**
Nennleistung	**12 W**
Betriebsspannung	**230 V AC +/-5%, 50 – 60 Hz**
Prüfnorm	**EN 60598, EN 62471, EN 55015, EN 61000**
Schutzklasse	**I (Schutzerdung)**
Richtlinien	**2014/35/EU, 2014/30/EU**
Betriebsdauer	**50.000 h**
Energieeffizienzklasse	**F**
Verbrauch kWh/1000 Std.	**13**
Farbtemperatur	**5.600 K**
Farbwiedergabeindex CRI	**>80**
Lichtstrom	**1.350 lm**

ALU-LINE 350 | EU mit Bewegungsmelder

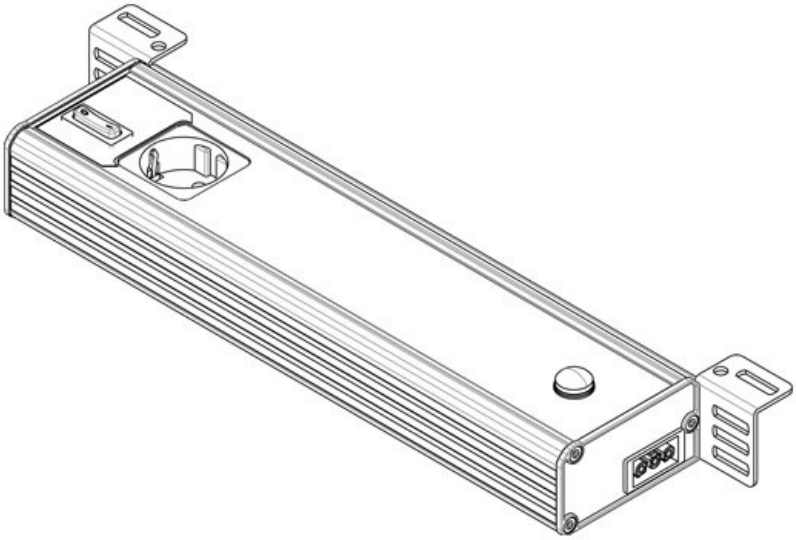

Artikelnummer	**81304**
EAN	**4251269332920**
Verpackungseinheit	**1**
Länge	**347,2 mm**
Höhe	**48 mm**
Breite	**112,6 mm**
Ausführung	**Steckdose D/Schuko (Typ F, CEE 7/3, PIR-Bewegungsmelder**
Anschlussmöglichkeit	**Einspeisung, Durchgangsverdrahtung**
Steckertyp	**GST 18 Buchse**
Nennleistung	**12 W**
Betriebsspannung	**230 V AC +/-5%, 50 – 60 Hz**
Prüfnorm	**EN 60598, EN 62471, EN 55015, EN 61000**
Schutzklasse	**I (Schutzerdung)**
Richtlinien	**2014/35/EU, 2014/30/EU**
Betriebsdauer	**50.000 h**
Energieeffizienzklasse	**F**
Verbrauch kWh/1000 Std.	**13**
Farbtemperatur	**5.600 K**
Farbwiedergabeindex CRI	**>80**
Lichtstrom	**1.350 lm**

ALU-LINE 350 | EU mit Bewegungsmelder

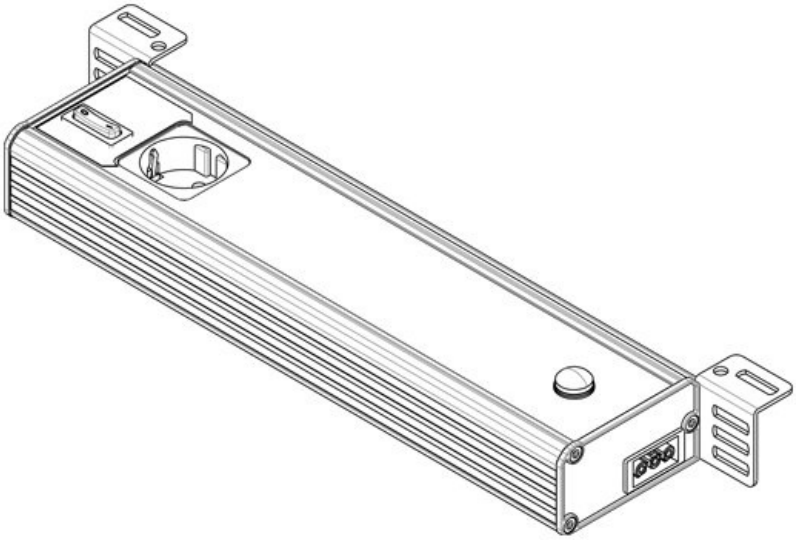

Artikelnummer	**81309**
EAN	
Verpackungseinheit	**1**
Länge	**347,2 mm**
Höhe	**48 mm**
Breite	**112,6 mm**
Ausführung	**Steckdose D/Schuko (Typ F, CEE 7/3, PIR-Bewegungsmelder**
Anschlussmöglichkeit	**Einspeisung, Durchgangsverdrahtung**
Steckertyp	**GST 18 Buchse**
Nennleistung	**12 W**
Betriebsspannung	**230 V AC +/-5%, 50 – 60 Hz**
Prüfnorm	**EN 60598, EN 62471, EN 55015, EN 61000**
Schutzklasse	**I (Schutzerdung)**
Richtlinien	**2014/35/EU, 2014/30/EU**
Betriebsdauer	**50.000 h**
Energieeffizienzklasse	**F**
Verbrauch kWh/1000 Std.	**13**
Farbtemperatur	**5.600 K**
Farbwiedergabeindex CRI	**>80**
Lichtstrom	**1.350 lm**

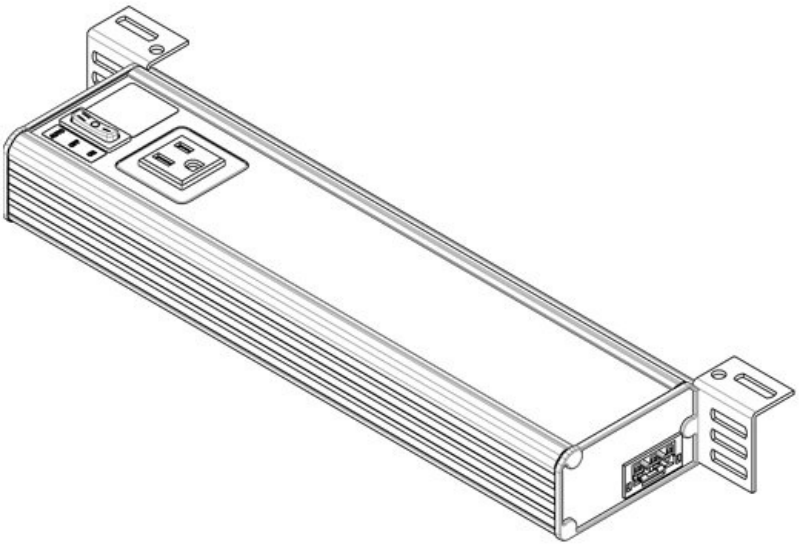

Artikelnummer	**81402**
EAN	
Verpackungseinheit	**1**
UL Zertifikat	**cURus (in progress)**
Länge	**347,2 mm**
Höhe	**48 mm**
Breite	**112,6 mm**

Ausführung	**Steckdose_US_Typ_B_NEMA-5**
Anschlussmöglichkeit	**Türpositionsschalter, Durchgangsverdrahtung, Einspeisung**
Steckertyp	**GST 18 Buchse**
Nennleistung	**9 W**
Betriebsspannung	**100 – 240 V AC**
Prüfnorm	**EN 60598, EN 62471, EN 55015, EN 61000**
Schutzklasse	**I (Schutzerdung)**
Richtlinien	**2014/35/EU, 2014/30/EU**
Betriebsdauer	**50.000 h**
Energieeffizienzklasse	**F**
Verbrauch kWh/1000 Std.	**13**
Farbtemperatur	**5.600 K**
Farbwiedergabeindex CRI	**>80**
Lichtstrom	**1.280 lm**

ALU-LINE 350 UL/CSA | US mit Bewegungsmelder

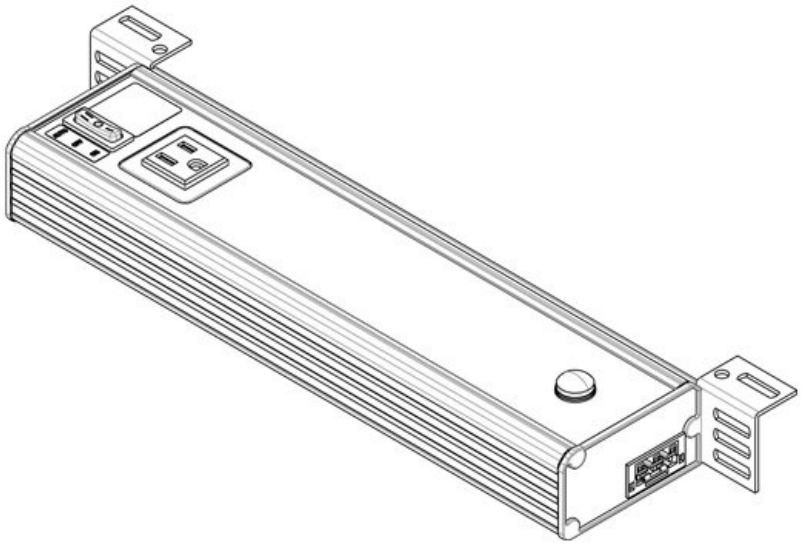

Artikelnummer	**81400**
EAN	**4251269333477**
Verpackungseinheit	**1**
UL Zertifikat	**cURus (in progress)**
Länge	**347,2 mm**
Höhe	**48 mm**
Breite	**112,6 mm**

Ausführung	**PIR-Bewegungsmelder, Steckdose_US_Typ_A_NEMA-5**
Anschlussmöglichkeit	**Einspeisung, Durchgangsverdrahtung**
Steckertyp	**GST 18 Buchse**
Nennleistung	**9 W**
Betriebsspannung	**100 – 240 V AC**
Prüfnorm	**EN 60598, EN 62471, EN 55015, EN 61000**
Schutzklasse	**I (Schutzerdung)**
Richtlinien	**2014/35/EU, 2014/30/EU**
Betriebsdauer	**50.000 h**
Energieeffizienzklasse	**F**
Verbrauch kWh/1000 Std.	**13**
Farbtemperatur	**5.600 K**
Farbwiedergabeindex CRI	**>80**
Lichtstrom	**1.280 lm**

ALU-LINE 350 | GB

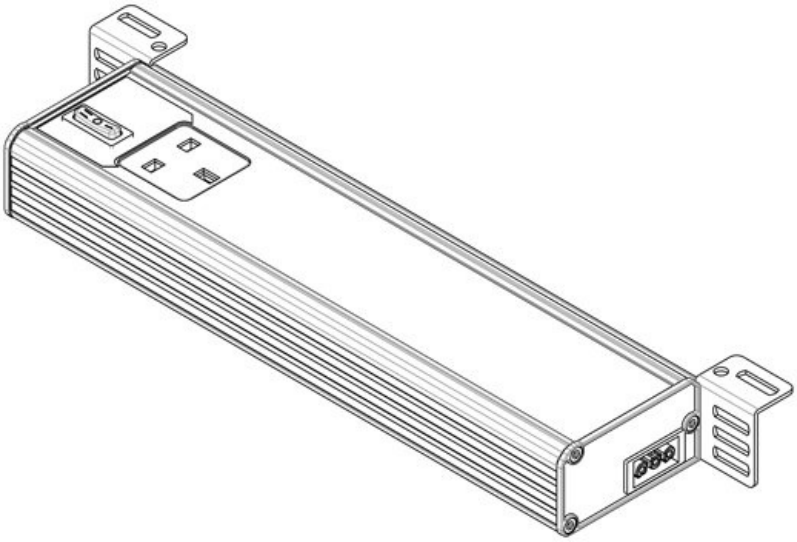

Artikelnummer	**81303**
EAN	**4251269332913**
Verpackungseinheit	**1**
Länge	**347,2 mm**
Höhe	**48 mm**
Breite	**112,6 mm**
Ausführung	**Steckdose GB (Typ G, BS 1363)**
Anschlussmöglichkeit	**Türpositionsschalter, Durchgangsverdrahtung, Einspeisung**
Steckertyp	**GST 18 Buchse**
Nennleistung	**12 W**
Betriebsspannung	**230 V AC +/-5%, 50 – 60 Hz**
Prüfnorm	**EN 60598, EN 62471, EN 55015, EN 61000**
Schutzklasse	**I (Schutzerdung)**
Richtlinien	**2014/35/EU, 2014/30/EU**
Betriebsdauer	**50.000 h**
Energieeffizienzklasse	**F**
Verbrauch kWh/1000 Std.	**13**
Farbtemperatur	**5.600 K**
Farbwiedergabeindex CRI	**>80**
Lichtstrom	**1.350 lm**

ALU-LINE 350 | GB mit Bewegungsmelder

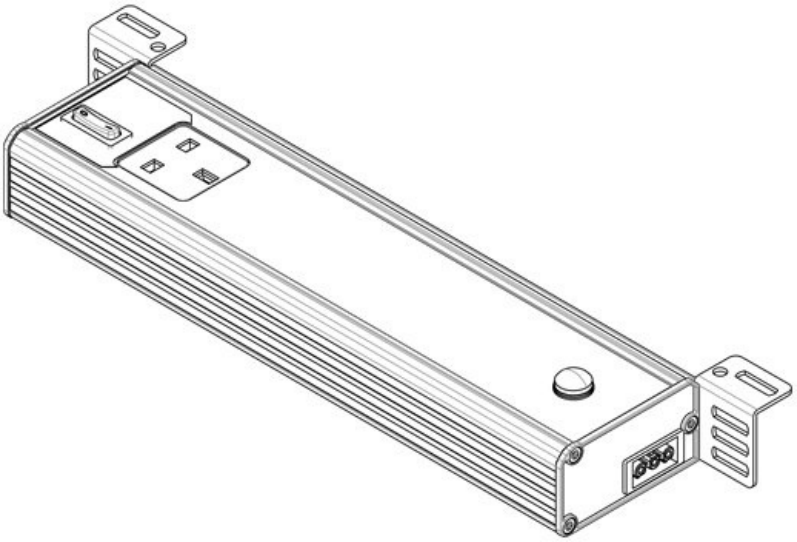

Artikelnummer	**81307**
EAN	**4251269332951**
Verpackungseinheit	**1**
Länge	**347,2 mm**
Höhe	**48 mm**
Breite	**112,6 mm**
Ausführung	**Steckdose GB (Typ G, BS 1363), PIR-Bewegungsmelder**
Anschlussmöglichkeit	**Einspeisung, Durchgangsverdrahtung**
Steckertyp	**GST 18 Buchse**
Nennleistung	**12 W**
Betriebsspannung	**230 V AC +/-5%, 50 – 60 Hz**
Prüfnorm	**EN 60598, EN 62471, EN 55015, EN 61000**
Schutzklasse	**I (Schutzerdung)**
Richtlinien	**2014/35/EU, 2014/30/EU**
Betriebsdauer	**50.000 h**
Energieeffizienzklasse	**F**
Verbrauch kWh/1000 Std.	**13**
Farbtemperatur	**5.600 K**
Farbwiedergabeindex CRI	**>80**
Lichtstrom	**1.350 lm**

ALU-LINE 350 | BE

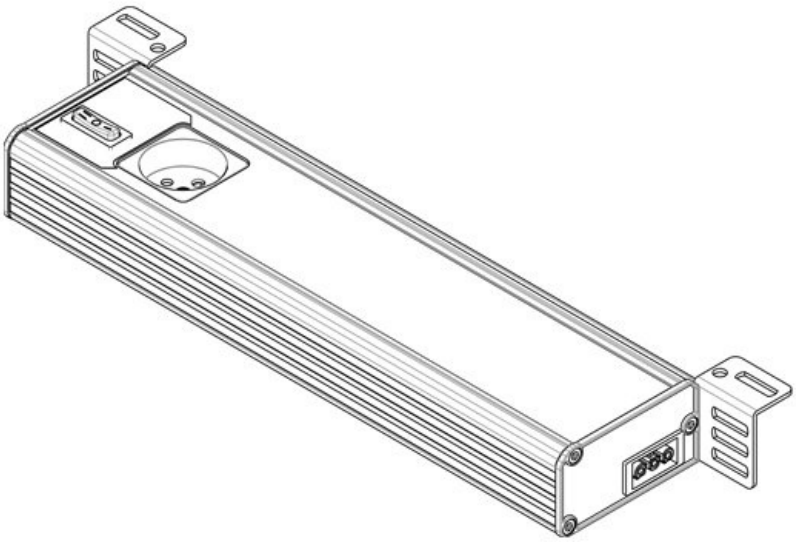

Artikelnummer	**81301**	Anschlussmöglichkeit	**Türpositionsschalter, Durchgangsverdrahtung, Einspeisung**
EAN	**4251269332890**	Steckertyp	**GST 18 Buchse**
Verpackungseinheit	**1**	Nennleistung	**12 W**
Länge	**347,2 mm**	Betriebsspannung	**230 V AC +/-5%, 50 – 60 Hz**
Höhe	**48 mm**	Prüfnorm	**EN 60598, EN 62471, EN 55015, EN 61000**
Breite	**112,6 mm**	Schutzklasse	**I (Schutzerdung)**
Ausführung	**Steckdose F/B (Typ E, CEE 7/5)**	Richtlinien	**2014/35/EU, 2014/30/EU**
		Betriebsdauer	**50.000 h**
		Energieeffizienzklasse	**F**
		Verbrauch kWh/1000 Std.	**13**
		Farbtemperatur	**5.600 K**
		Farbwiedergabeindex CRI	**>80**
		Lichtstrom	**1.350 lm**

ALU-LINE 350 | BE mit Bewegungsmelder

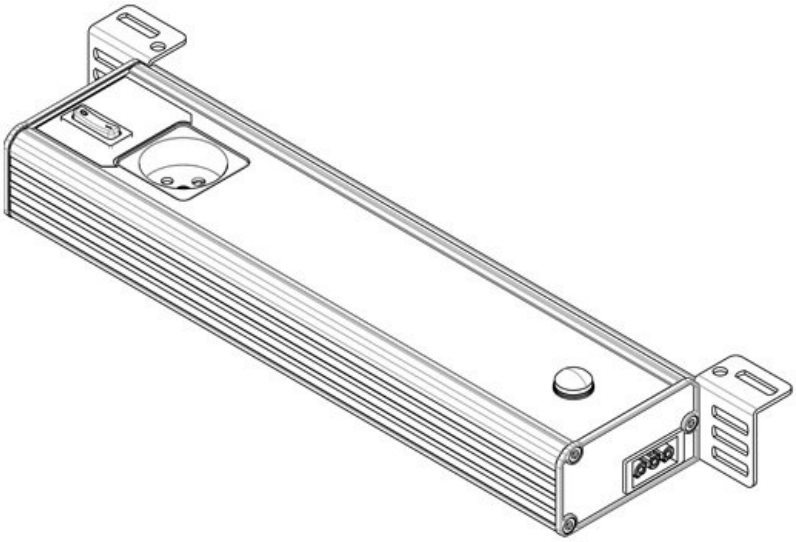

Artikelnummer	**81305**	Anschlussmöglichkeit	**Einspeisung, Durchgangsverdrahtung**
EAN	**4251269332937**	Steckertyp	**GST 18 Buchse**
Verpackungseinheit	**1**	Nennleistung	**12 W**
Länge	**347,2 mm**	Betriebsspannung	**230 V AC +/-5%, 50 – 60 Hz**
Höhe	**48 mm**	Prüfnorm	**EN 60598, EN 62471, EN 55015, EN 61000**
Breite	**112,6 mm**	Schutzklasse	**I (Schutzerdung)**
Ausführung	**PIR-Bewegungsmelder, Steckdose F/B (Typ E, CEE 7/5)**	Richtlinien	**2014/35/EU, 2014/30/EU**
		Betriebsdauer	**50.000 h**
		Energieeffizienzklasse	**F**
		Verbrauch kWh/1000 Std.	**13**
		Farbtemperatur	**5.600 K**
		Farbwiedergabeindex CRI	**>80**
		Lichtstrom	**1.350 lm**

ALU-LINE 350 | CH

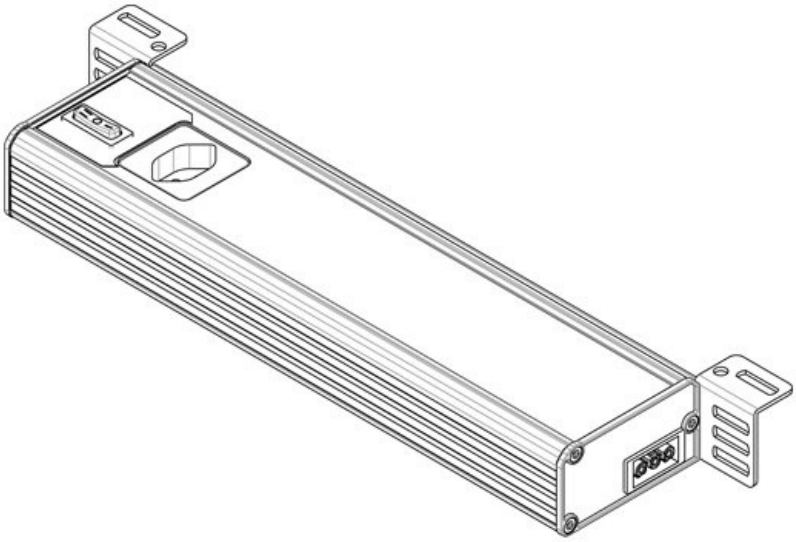

Artikelnummer	**81302**
EAN	**4251269332906**
Verpackungseinheit	**1**
Länge	**347,2 mm**
Höhe	**48 mm**
Breite	**112,6 mm**
Ausführung	**Steckdose CH (Typ J, SEV 1011)**
Anschlussmöglichkeit	**Türpositionsschalter, Durchgangsverdrahtung, Einspeisung**
Steckertyp	**GST 18 Buchse**
Nennleistung	**12 W**
Betriebsspannung	**230 V AC +/-5%, 50 – 60 Hz**
Prüfnorm	**EN 60598, EN 62471, EN 55015, EN 61000**
Schutzklasse	**I (Schutzerdung)**
Richtlinien	**2014/35/EU, 2014/30/EU**
Betriebsdauer	**50.000 h**
Energieeffizienzklasse	**F**
Verbrauch kWh/1000 Std.	**13**
Farbtemperatur	**5.600 K**
Farbwiedergabeindex CRI	**>80**
Lichtstrom	**1.350 lm**

ALU-LINE 350 | CH mit Bewegungsmelder

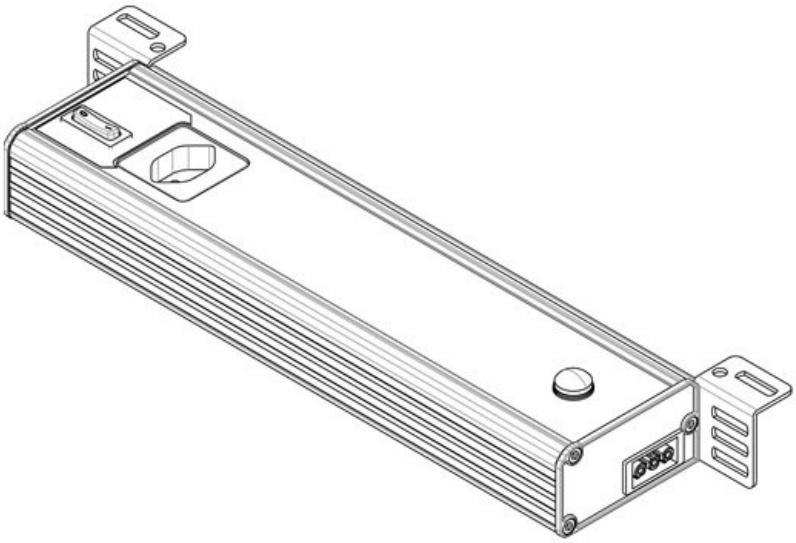

Artikelnummer	**81306**
EAN	**4251269332944**
Verpackungseinheit	**1**
Länge	**347,2 mm**
Höhe	**48 mm**
Breite	**112,6 mm**
Ausführung	**PIR-Bewegungsmelder, Steckdose CH (Typ J, SEV 1011)**
Anschlussmöglichkeit	**Einspeisung, Durchgangsverdrahtung**
Steckertyp	**GST 18 Buchse**
Nennleistung	**12 W**
Betriebsspannung	**230 V AC +/-5%, 50 – 60 Hz**
Prüfnorm	**EN 60598, EN 62471, EN 55015, EN 61000**
Schutzklasse	**I (Schutzerdung)**
Richtlinien	**2014/35/EU, 2014/30/EU**
Betriebsdauer	**50.000 h**
Energieeffizienzklasse	**F**
Verbrauch kWh/1000 Std.	**13**
Farbtemperatur	**5.600 K**
Farbwiedergabeindex CRI	**>80**
Lichtstrom	**1.350 lm**

Anschlussleitung für ALU-LINE, 3000 mm

Artikelnummer	**81330**	Material Kabelmantel	**PVC**
EAN	**4251269332968**		
Verpackungseinheit	**1**		
Länge Anschlussleitung	**3.000 mm**		
Steckertyp	**Aderendhülsen, GST 18 Steckverbinder**		
Betriebsspannung	**230 V AC ±5%, 50 – 60 Hz**		
Farbe	**orange**		

Anschlussleitung für ALU-LINE UL/CSA, 3000 mm

Artikelnummer	**81430**	Farbe	**orange**
EAN		Material Kabelmantel	**PVC**
Verpackungseinheit	**1**		
UL Zertifikat	**cURus (in progress)**		
Länge Anschlussleitung	**3.000 mm**		
Steckertyp	**Aderendhülsen, GST 18 Steckverbinder**		
Betriebsspannung	**230 V AC ±5%, 50 – 60 Hz**		

Verbindungsleitung für ALU-LINE, 600 mm

Artikelnummer	**81331**	Material Kabelmantel	**PVC**
EAN	**4251269332975**		
Verpackungseinheit	**1**		
Länge Anschlussleitung	**600 mm**		
Steckertyp	**GST 18 Steckverbinder, GST 18 Buchse**		
Betriebsspannung	**230 V AC ±5%, 50 – 60 Hz**		
Farbe	**orange**		

Verbindungsleitung für ALU-LINE UL/CSA, 600 mm

Artikelnummer	**81431**	Farbe	**orange**
EAN		Material Kabelmantel	**PVC**
Verpackungseinheit	**1**		
UL Zertifikat	**cURus (in progress)**		
Länge Anschlussleitung	**600 mm**		
Steckertyp	**GST 18 Steckverbinder, GST 18 Buchse**		
Betriebsspannung	**230 V AC ±5%, 50 – 60 Hz**		

Verbindungsleitung für ALU-LINE, 1000 mm

Artikelnummer	**81332**	Material Kabelmantel	**PVC**
EAN	**4251269332982**		
Verpackungseinheit	**1**		
Länge Anschlussleitung	**1.000 mm**		
Steckertyp	**GST 18 Steckverbinder, GST 18 Buchse**		
Betriebsspannung	**230 V AC ±5%, 50 – 60 Hz**		
Farbe	**orange**		

Verbindungsleitung für ALU-LINE UL/CSA, 1000 mm

Artikelnummer	**81432**	Farbe	**orange**
EAN		Material Kabelmantel	**PVC**
Verpackungseinheit	**1**		
UL Zertifikat	**cURus (in progress)**		
Länge Anschlussleitung	**1.000 mm**		
Steckertyp	**GST 18 Steckverbinder, GST 18 Buchse**		
Betriebsspannung	**230 V AC ±5%, 50 – 60 Hz**		

Befestigungsblech 19" Rack für ALU-LINE

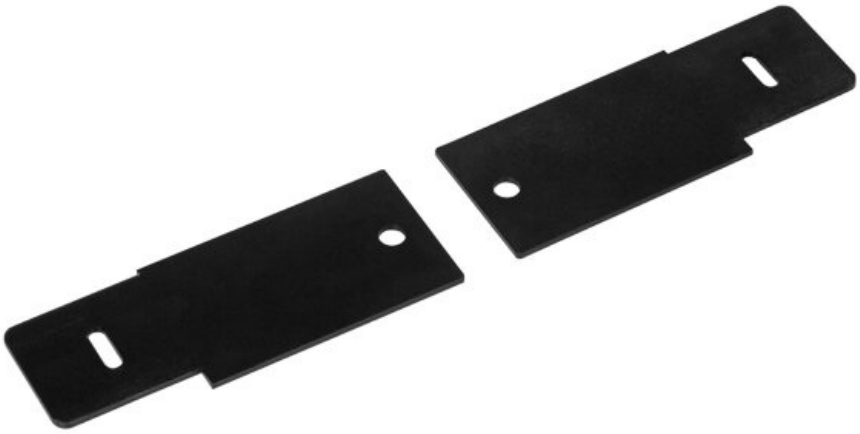

Artikelnummer	**81337**	Durchmesser Schraublöcher	**7 mm**
EAN			
Verpackungseinheit	**2**		
Länge	**111 mm**		
Breite	**43,4 mm**		
Farbe	**schwarz**		
Anzahl Schraublöcher	**2**		

Permanentmagnet für ALU-LINE

Artikelnummer	**91008**	Durchmesser Schraublöcher	**4,2 mm**
EAN			
Verpackungseinheit	**1**		
Länge	**20 mm**		
Höhe	**5 mm**		
Breite	**20 mm**		
Anzahl Schraublöcher	**1**		

icotek®
smart cable management