ST-B Stopfen für Membranen

passend für Kabeldurchführungsplatten & Kabeltüllen

Die Stopfen ST-B werden in bereits durchstochene Membranen der Kabeldurchführungsplatten KEL-DPU / KEL-DPZ / KEL-DP / KEL-QTA-DP und Multi-Membran Kabeltüllen KT-DT / QT-DT sowie in den geschlitzten Mehrbereich-Kabeltüllen KTMBS und QTMB eingesetzt.

So können nicht mehr benötigte Einführungen verschlossen werden. Die Schutzart der Kabeldurchführung bleibt erhalten.

Technische Daten

Material	Polyamid
Brandklasse	UL94-V0, selbstverlöschend
Temperaturbereich	-40 C° bis 120 C°
Eigenschaften	silikonfrei, halogenfrei

Vorteile

- Zum sicheren Verschließen nicht mehr benötigter Membranen

Produktvarianten & Grössen

ST-B 5

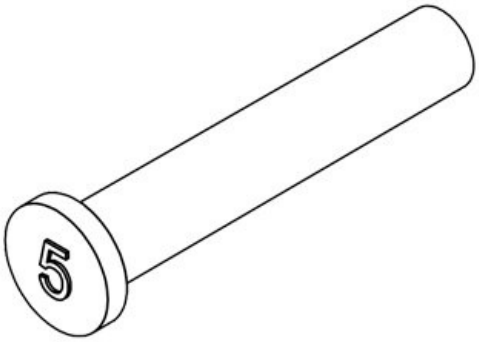

Artikelnummer	**42805**
EAN	**4251269332098**
Verpackungseinheit	**25**
Länge	**30 mm**
Durchmesser D1	**8 mm**
Durchmesser D2	**5 mm**

ST-B 6

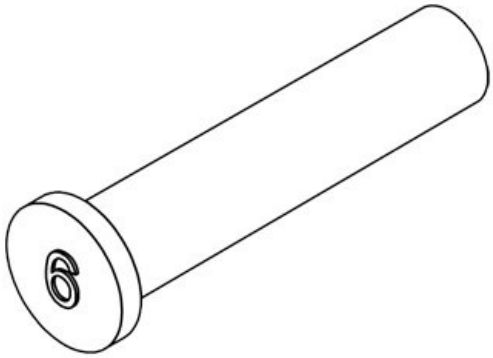

Artikelnummer	**42806**
EAN	**4251269309144**
Verpackungseinheit	**25**
Länge	**30 mm**
Durchmesser D1	**9 mm**
Durchmesser D2	**6 mm**

ST-B 7

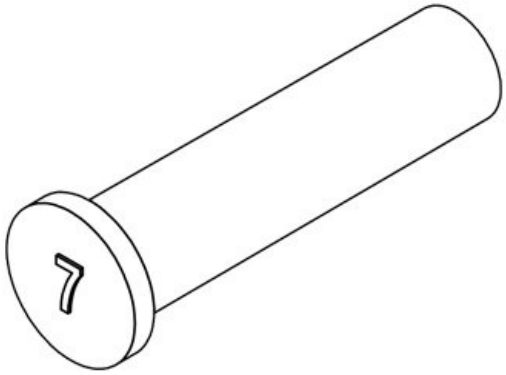

Artikelnummer	**42807**
EAN	**4251269332104**
Verpackungseinheit	**25**
Länge	**30 mm**
Durchmesser D1	**10 mm**
Durchmesser D2	**7 mm**

ST-B 8

Artikelnummer	**42808**
EAN	**4251269332111**
Verpackungseinheit	**25**
Länge	**30 mm**
Durchmesser D1	**11 mm**
Durchmesser D2	**8 mm**

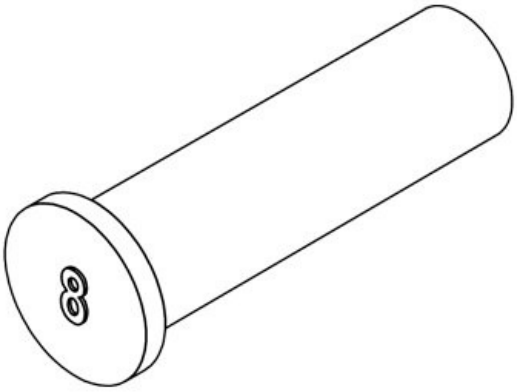

ST-B 9

Artikelnummer	**42809**
EAN	**4251269332128**
Verpackungseinheit	**25**
Länge	**30 mm**
Durchmesser D1	**12 mm**
Durchmesser D2	**9 mm**

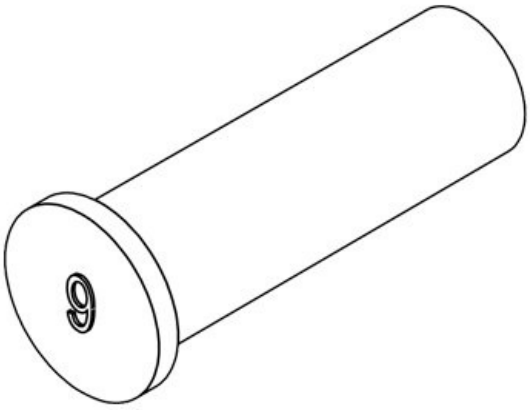

ST-B 10

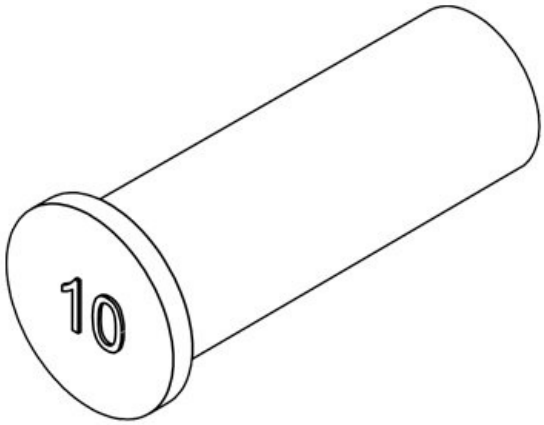

Artikelnummer	**42810**
EAN	**4251269309151**
Verpackungseinheit	**25**
Länge	**30 mm**
Durchmesser D1	**13 mm**
Durchmesser D2	**10 mm**

ST-B 11

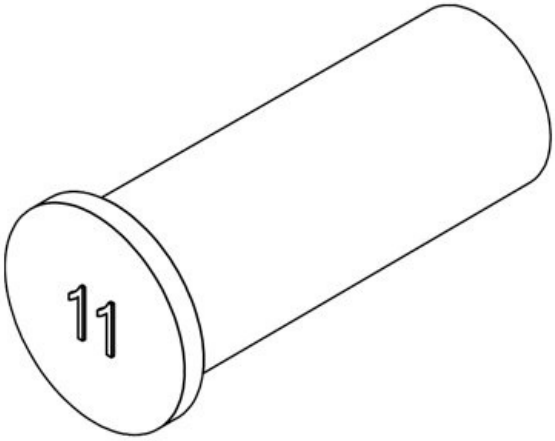

Artikelnummer	**42811**
EAN	**4251269332135**
Verpackungseinheit	**25**
Länge	**30 mm**
Durchmesser D1	**14 mm**
Durchmesser D2	**11 mm**

ST-B 12

Artikelnummer	**42812**
EAN	**4251269309168**
Verpackungseinheit	**25**
Länge	**30 mm**
Durchmesser D1	**15 mm**
Durchmesser D2	**12 mm**

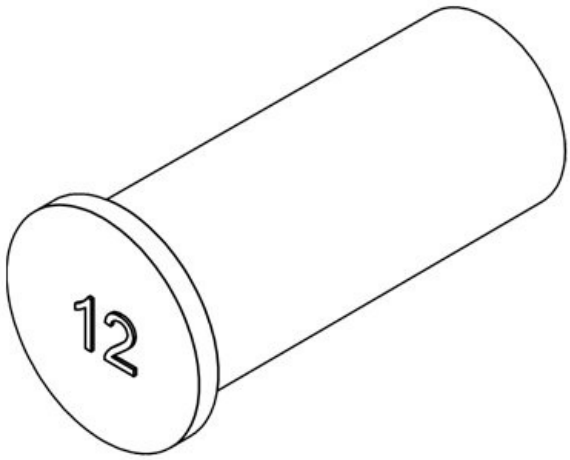

ST-B 13

Artikelnummer	**42813**
EAN	**4251269332142**
Verpackungseinheit	**25**
Länge	**30 mm**
Durchmesser D1	**16 mm**
Durchmesser D2	**13 mm**

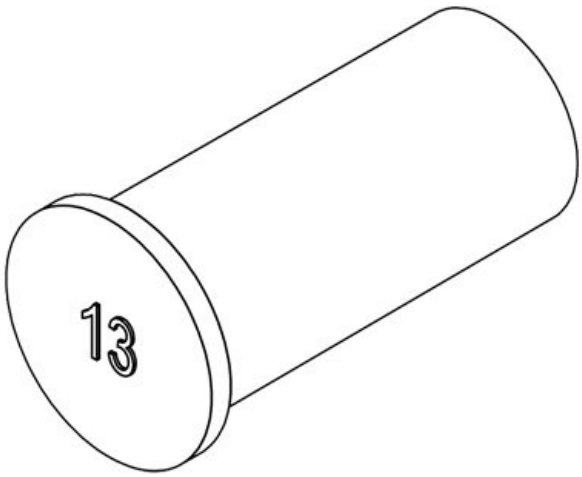

ST-B 14

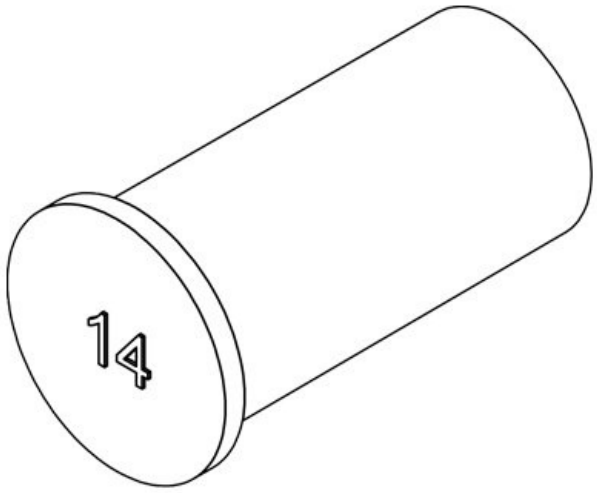

Artikelnummer	**42814**
EAN	**4251269332159**
Verpackungseinheit	**25**
Länge	**30 mm**
Durchmesser D1	**17 mm**
Durchmesser D2	**14 mm**

ST-B 15

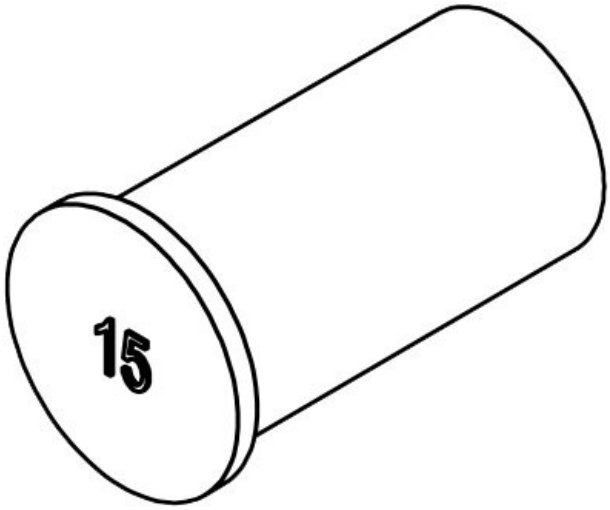

Artikelnummer	**42815**
EAN	**4251269332166**
Verpackungseinheit	**25**
Länge	**30 mm**
Durchmesser D1	**18 mm**
Durchmesser D2	**15 mm**

ST-B 16

Artikelnummer	**42816**
EAN	**4251269309175**
Verpackungseinheit	**25**
Länge	**30 mm**
Durchmesser D1	**19 mm**
Durchmesser D2	**16 mm**

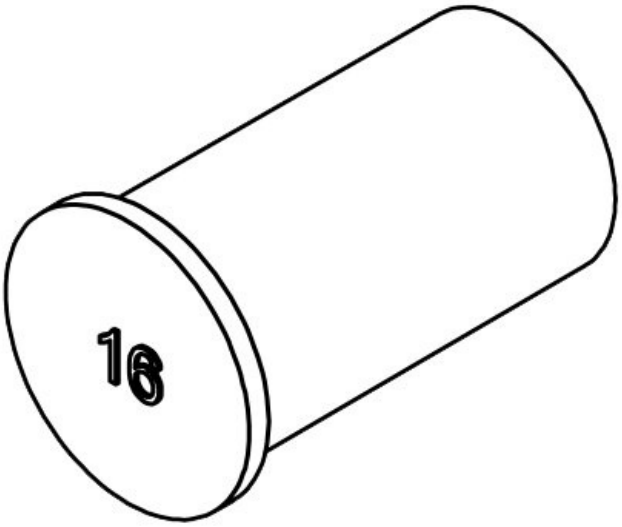

ST-B 17

Artikelnummer	**42817**
EAN	**4251269332173**
Verpackungseinheit	**25**
Länge	**30 mm**
Durchmesser D1	**20 mm**
Durchmesser D2	**17 mm**

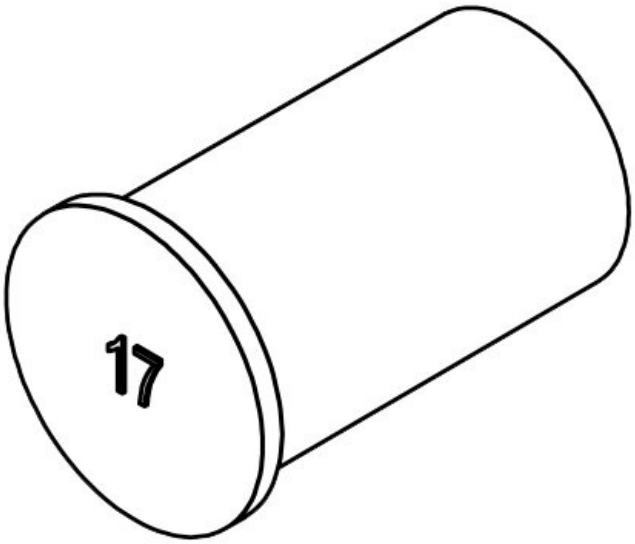

ST-B 18

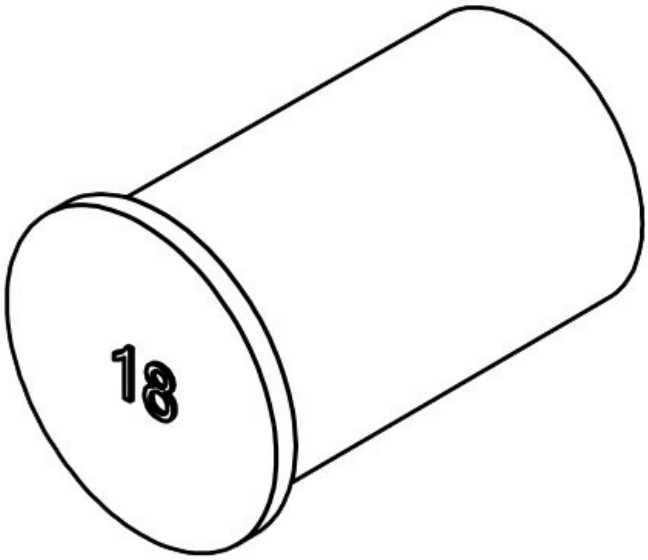

Artikelnummer	**42818**
EAN	**4251269332180**
Verpackungseinheit	**25**
Länge	**30 mm**
Durchmesser D1	**21 mm**
Durchmesser D2	**18 mm**

ST-B 19

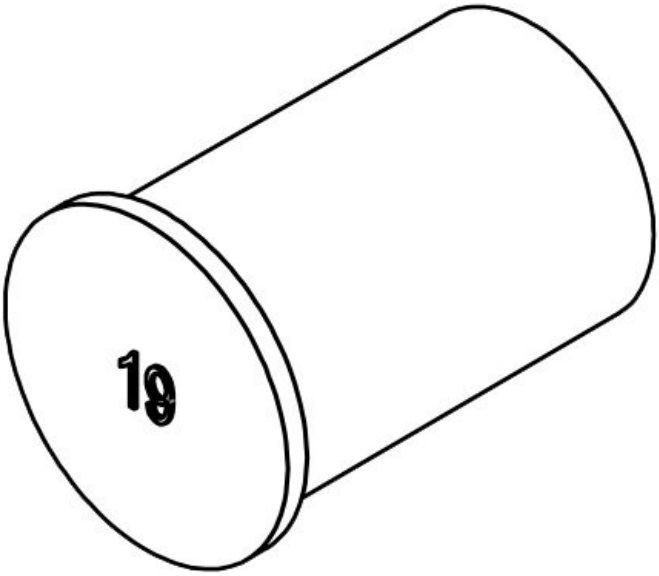

Artikelnummer	**42819**
EAN	**4251269332197**
Verpackungseinheit	**25**
Länge	**30 mm**
Durchmesser D1	**22 mm**
Durchmesser D2	**19 mm**

ST-B 20

Artikelnummer	**42820**
EAN	**4251269332203**
Verpackungseinheit	**10**
Länge	**30 mm**
Durchmesser D1	**23 mm**
Durchmesser D2	**20 mm**

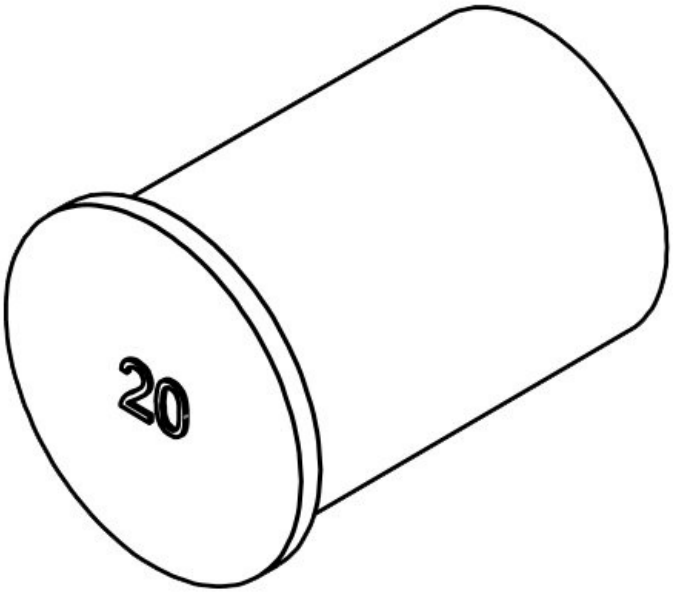

ST-B 21

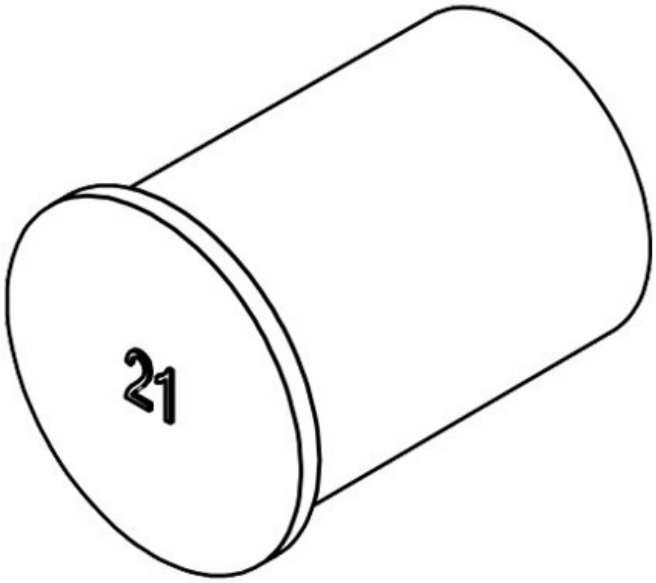

Artikelnummer	**42821**
EAN	**4251269332210**
Verpackungseinheit	**10**
Länge	**30 mm**
Durchmesser D1	**24 mm**
Durchmesser D2	**21 mm**

ST-B 22

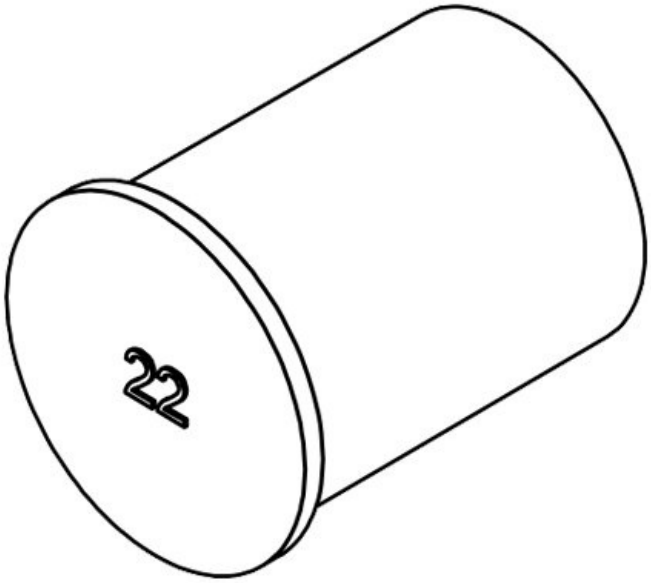

Artikelnummer	**42822**
EAN	**4251269309182**
Verpackungseinheit	**10**
Länge	**30 mm**
Durchmesser D1	**25 mm**
Durchmesser D2	**22 mm**

ST-B 23

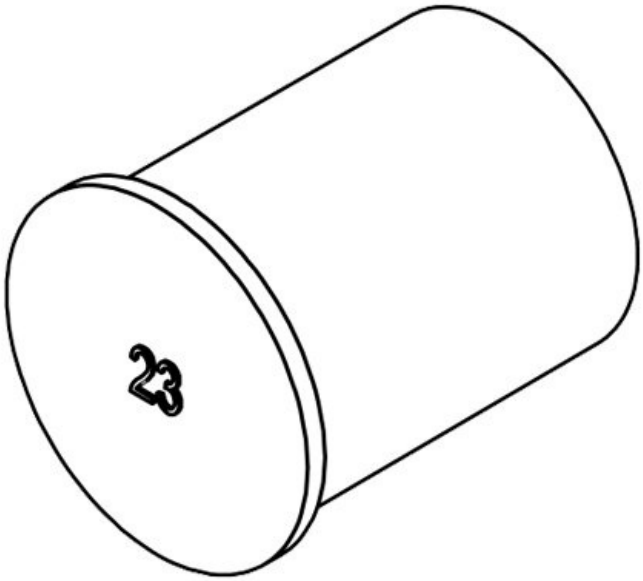

Artikelnummer	**42823**
EAN	**4251269332227**
Verpackungseinheit	**10**
Länge	**30 mm**
Durchmesser D1	**26 mm**
Durchmesser D2	**23 mm**

ST-B 24

Artikelnummer	**42824**
EAN	**4251269332234**
Verpackungseinheit	**10**
Länge	**30 mm**
Durchmesser D1	**27 mm**
Durchmesser D2	**24 mm**

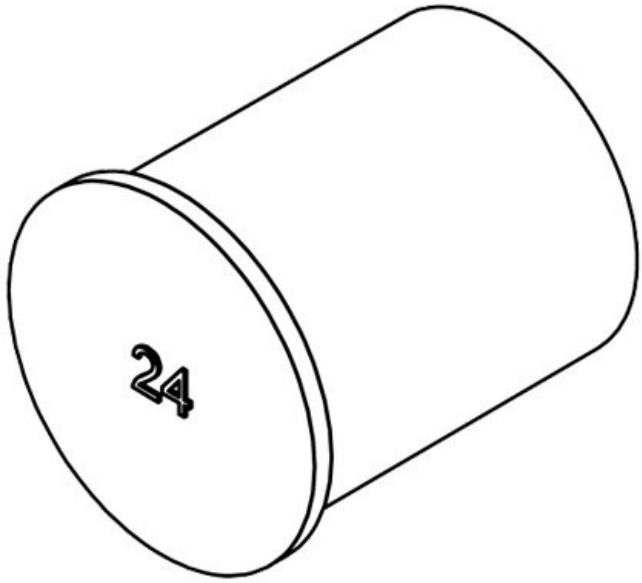

ST-B 25

Artikelnummer	**42825**
EAN	**4251269332241**
Verpackungseinheit	**10**
Länge	**30 mm**
Durchmesser D1	**28 mm**
Durchmesser D2	**25 mm**

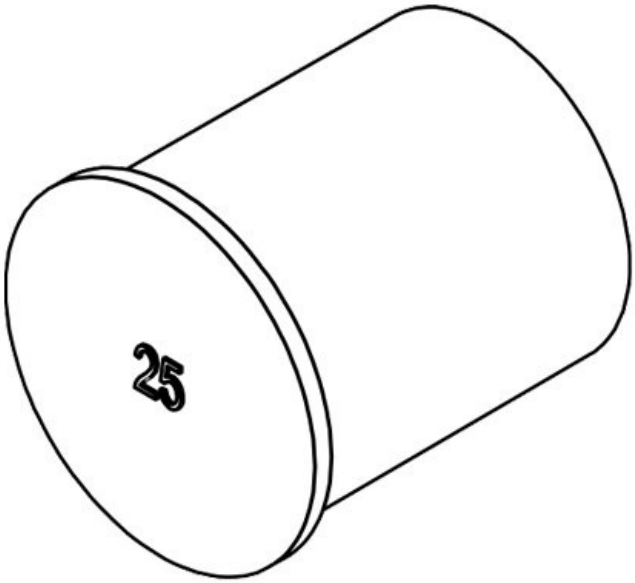

ST-B 26

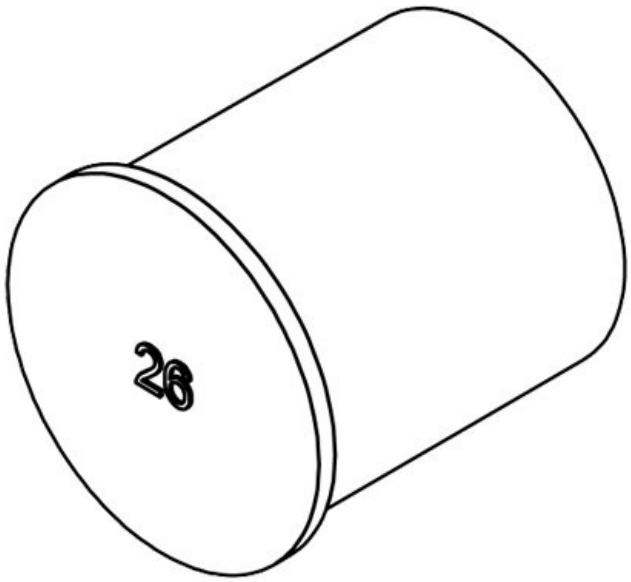

Artikelnummer	**42826**
EAN	**4251269332258**
Verpackungseinheit	**10**
Länge	**30 mm**
Durchmesser D1	**29 mm**
Durchmesser D2	**26 mm**

ST-B 27

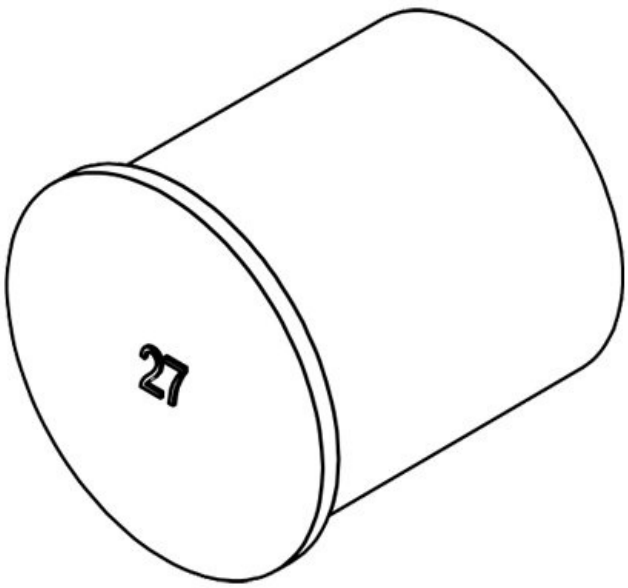

Artikelnummer	**42827**
EAN	**4251269332340**
Verpackungseinheit	**10**
Länge	**30 mm**
Durchmesser D1	**30 mm**
Durchmesser D2	**27 mm**

ST-B 28

Artikelnummer	**42828**
EAN	**4251269332357**
Verpackungseinheit	**10**
Länge	**30 mm**
Durchmesser D1	**31 mm**
Durchmesser D2	**28 mm**

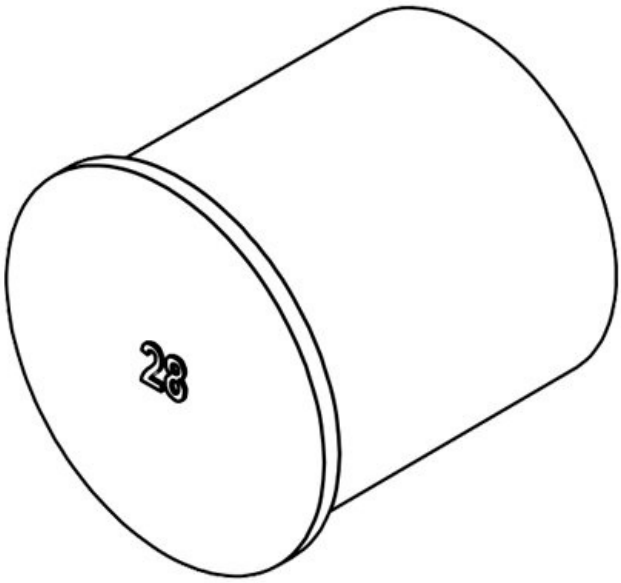

ST-B 29

Artikelnummer	**42829**
EAN	**4251269332364**
Verpackungseinheit	**10**
Länge	**30 mm**
Durchmesser D1	**32 mm**
Durchmesser D2	**29 mm**

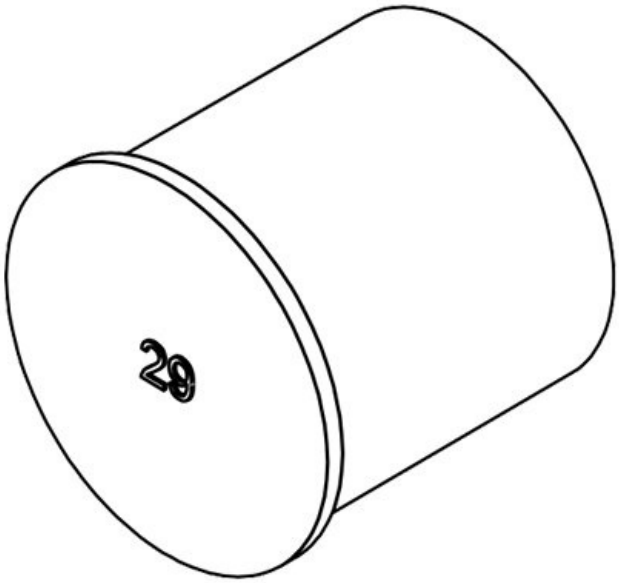

ST-B 30

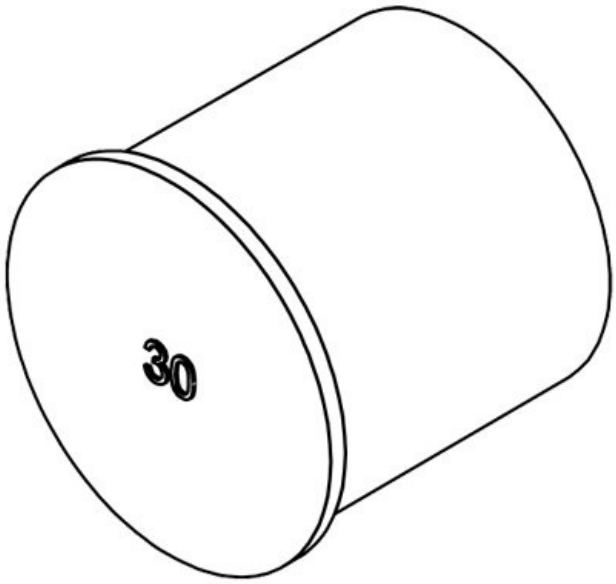

Artikelnummer	**42830**
EAN	**4251269332371**
Verpackungseinheit	**10**
Länge	**30 mm**
Durchmesser D1	**33 mm**
Durchmesser D2	**30 mm**

ST-B 31

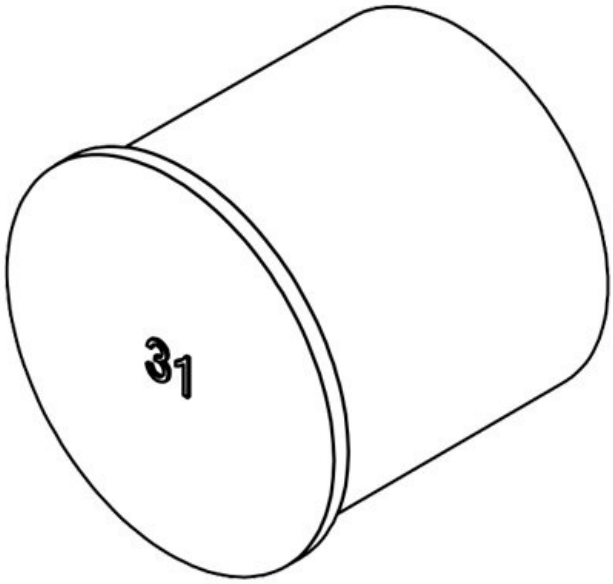

Artikelnummer	**42831**
EAN	**4251269332388**
Verpackungseinheit	**10**
Länge	**30 mm**
Durchmesser D1	**34 mm**
Durchmesser D2	**31 mm**

ST-B 32

Artikelnummer	**42832**
EAN	**4251269332395**
Verpackungseinheit	**10**
Länge	**30 mm**
Durchmesser D1	**35 mm**
Durchmesser D2	**32 mm**

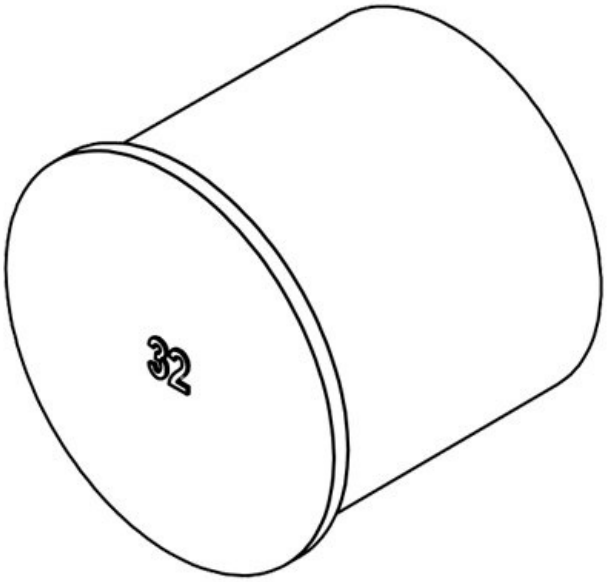

ST-B 33

Artikelnummer	**42833**
EAN	**4251269332401**
Verpackungseinheit	**10**
Länge	**30 mm**
Durchmesser D1	**36 mm**
Durchmesser D2	**33 mm**

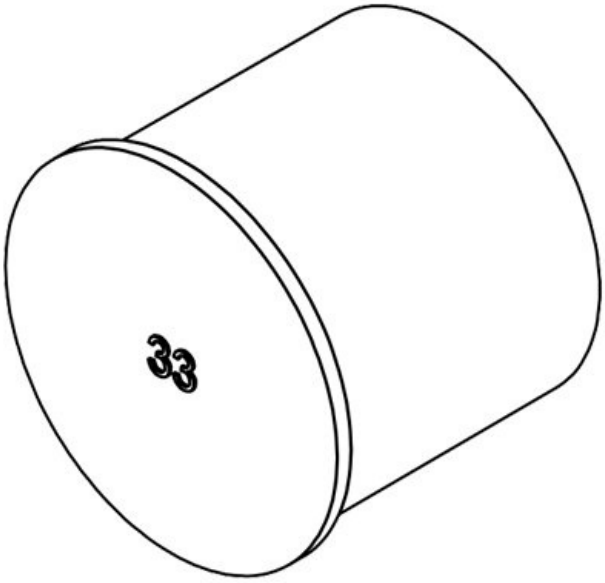

ST-B 34

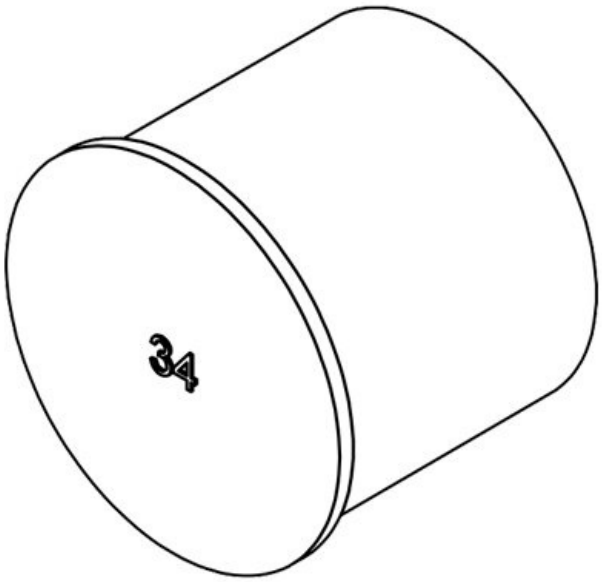

Artikelnummer	**42834**
EAN	**4251269332418**
Verpackungseinheit	**10**
Länge	**30 mm**
Durchmesser D1	**37 mm**
Durchmesser D2	**34 mm**

icotek®
smart cable management